DEUTSCH

TIPPER TIE™

TTStick

Automatisierte Aufhängetechnologie

Große Produktionsflexibilität durch hohe Automatisierung

FÜLLEN & AUFHÄNGEN

jbtc.com

TIPPER TIE TTStick Automatisierte Aufhängetechnologie

JBT Tipper Tie TTStick

Flexibilität

Flexibilität in der Produktion bei hoher Automatisierung – das zeichnet den TTStick aus. Mit der neuen Maschine bietet Tipper Tie modernste Aufhängetechnik für eine noch rationellere Produktion von Portions- oder Kettenwürsten. Diese hängt er von Kaliberdurchmesser 20 mm bis 120 mm mit einer Wurst- bzw. Kettenlänge von 130 mm bis 800 mm sicher und präzise auf, ob Kunststoff-, Faser- oder Collagendärmen. Je nach Produkt werden vom TTStick bis zu 100 Schlaufen/Minute auf die Rauchstöcke gehängt.

Technik

Die Produkte werden vom TTStick direkt am Bandschlaufen-Zubringer der Clipmaschine (TT1512 oder TT1815) übernommen und entsprechend über die Transportkette auf den Rauchstöcken platziert.

Über die intuitive Steuerung kann eine individuelle Positionierung des Produktes definiert werden. So wird eine bis zu 25 Prozent höhere Ausnutzung des Rauchstockes (Rauchwagen, Koch- oder Räucherkammer) erzielt.

Das Rauchstockwechsel-System ist an Effizienz kaum zu übertreffen. Sobald die voreingestellte Schlaufenanzahl erreicht ist, wird der gefüllte Rauchstock aus dem TTStick innerhalb kürzester Zeit in einen Puffer ausgestoßen und zeitgleich ein neuer Rauchstock aus dem Magazin zugeführt.

Ein Sicherheitsschalter stoppt den Rauchstocktransport automatisch, sollte der Puffer einmal nicht rechtzeitig entleert werden. Läuft das Rauchstockmagazin leer, dann stoppt die gesamte Maschine. Somit sorgt der TTStick für einen effizienten Prozess und stabile Produktionssicherheit.

Die Maschine ist konzipiert für die Andockung an eine TT1512 oder TT1815. Beide lassen sich ohne großen Aufwand mit dem TTStick verbinden.

Motorbetriebenes Rauchstockmagazin – für bis zu 26 Rauchstöcke

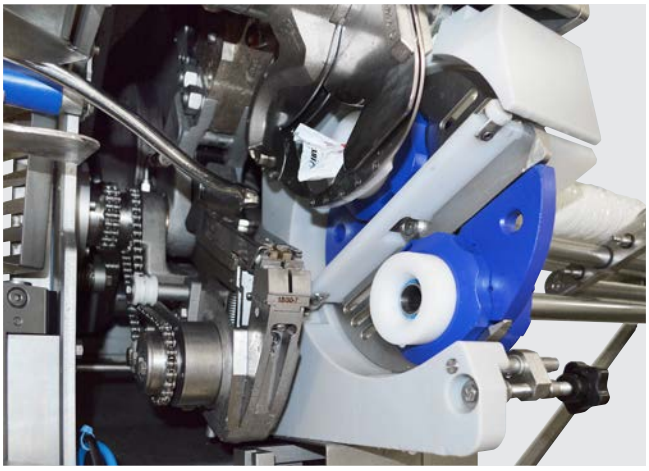

Der Schlaufenfänger übernimmt die Schlaufen vom Bandschlaufenzubringer

JBT Tipper Tie TT1512

Handling

Der TTStick ist fest mit der TT1512 oder TT1815 verbunden. Die Clipmaschine kann nach einer kurzer Umbauzeit auch als Stand-Alone-Maschine verwendet werden. Für einen Schlaufen- oder Clipwechsel muss nur das Bandschlaufengehäuse aufgeschwenkt werden, ohne dass die Maschine dabei abgekoppelt werden muss. Um noch kürzere Stillstandzeiten zu erreichen, ist die TT1512 oder TT1815 mit einem Parallelrevolver ausgestattet. Dieser ermöglicht den Darmwechsel ohne Aufschwenken des Oberteils der Clipmaschine während der laufenden Produktion. So dauert ein Darmwechsel etwa zwei Sekunden.

Parallelrevolver für kurze Umrüstzeiten

Steuerung/Antrieb

Der TTStick wird über wartungsfreie Servomotoren angetrieben und ist mit modernster SPS Steuerung ausgestattet. Die Bedienung erfolgt über den Touchscreen an der Clipmaschine. Dieses moderne Bediensystem mit einfacher Visualisierung lässt in Bezug auf Effizienz keine Wünsche offen. So können z.B. die Anzahl der Würste pro Rauchstock und deren Abstand bequem und einfach eingestellt werden. Ebenfalls verfügt die Steuerung über einen großen internen Programmspeicher, sodass unterschiedliche Programme problemlos gespeichert werden können.

Komfortable Touchscreenbedienung

Reinigung/Wartung

Der TTStick bietet ein Höchstmaß an Wartungs- und Servicefreundlichkeit. Glatte rostfreie, um 3° geneigte Oberflächen sind Konstruktionselemente, die eine schnelle und hygienische Reinigung erlauben. Eine Sicherheitsüberwachung fährt die Anlage in eine Warteposition oder stoppt sie bei Bedarf sofort, um Unfälle zu vermeiden. Anstehende Wartungsarbeiten werden dem Bediener auf dem Touch Screen angezeigt.

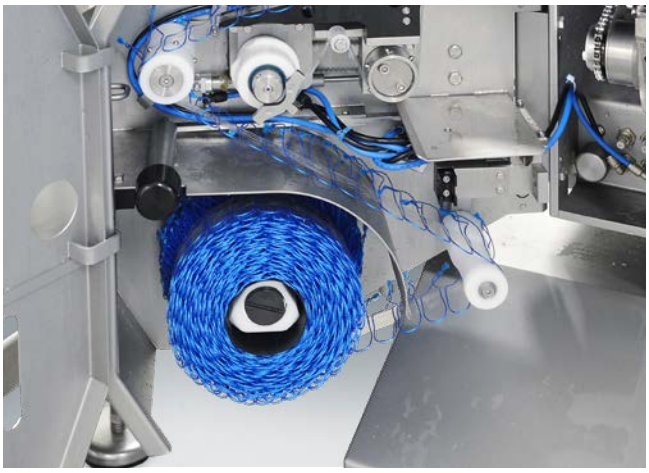

Einfache Zugänglichkeit zur Spule

Technische Daten

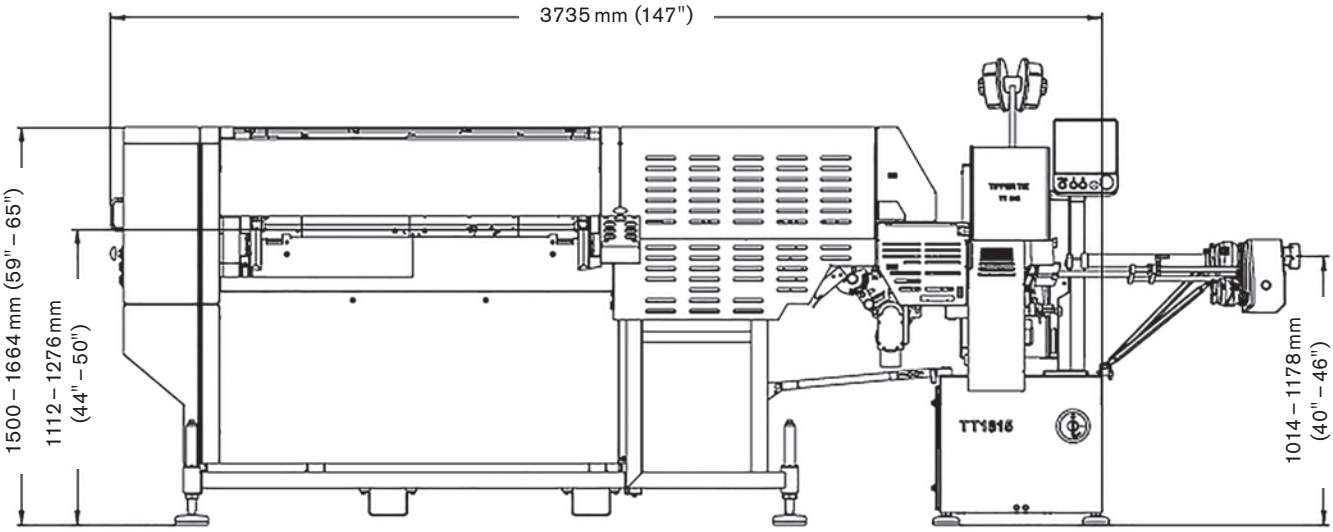

JBT TIPPER TIE TTSTICK	
LEISTUNG	bis 100 Schlaufen/min
KALIBERBEREICH	Ø 20 mm – Ø 120 mm
WURST-/KETTENLÄNGE	130 mm – 800 mm
RAUCHSTOCKLÄNGE	800 mm – 1250 mm stufenlos einstellbar
WURSTGEWICHT	0,1 kg – 4 kg
SCHUTZART	IP65
ABSICHERUNG	10 A at 3 x 400 V / 50 Hz
LEISTUNGSAUFNAHME	3,7 KW
LUFTDRUCK/LUFTVERBRAUCH	mind. 6 bar / 0,8 Nm^3/h
GEWICHT	ca. 850 kg

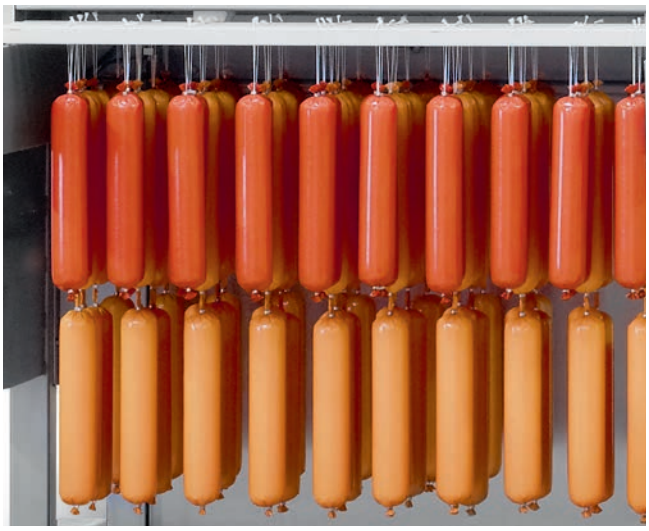

JBT PROTEIN PROCESSING

SECONDARY
BRINE PREPARATION | HOMOGENIZATION | INJECTION
INJECTION & RETURN MILLING | MACERATION | MASSAGING | TENDERIZATION
X-RAY TECHNOLOGY | AUTOMATED TRAY LOADING

FURTHER
WEIGHING | PORTIONING/TRIMMING | COATING | FRYING & FILTRATION | PROOFING
COOKING | COOLING | CHILLING | FREEZING | REFRIGERATION | CLIPPING & PACKAGING
SOLUTIONS | X-RAY TECHNOLOGY | HIGH-PRESSURE PROCESSING (HPP)

North America
TIPPER TIE, Inc.
2000 Lufkin Road
Apex, NC 27539 USA
Tel. +1 919 362 8811
Fax +1 919 362 4839
tippertieCS@jbtc.com

Europe
TIPPER TIE TECHNOPACK GmbH
Wilhelm-Bergner-Strasse 9a
21509 Glinde/Germany
Tel. +49 40 72 77 04 0
Fax +49 40 72 77 04 100
infoDE@jbtc.com

Latin America
JBT Máq. Equip. Ind. Ltda.
Av. Eng. Camilo Dinucci 4605
14808-900 Araraquara
São Paulo/Brazil
Phone +55 16 3301 2000
latinamerica.info@jbtc.com

JBT TIPPER TIE™

We're with you, right down the line.™

tippertie.com | jbtc.com

©2022 JBT. Subject to change without notice. 2022-04